Working Better, Living Happier.



El espacio de trabajo importa de verdad, pasamos una parte importantísima de nuestras vidas trabajando. El entorno en el que lo hacemos influye profundamente en nuestra salud y en nuestras emociones. Por eso, en delaoliva entendemos la oficina de forma holística, priorizando un disfrute del espacio con un mobiliario en el que el diseño, la ergonomía y la calidad de los materiales son el punto de partida para promover la salud, el confort y la felicidad de las personas. Nos sentimos identificados con una nueva forma de entender el espacio de trabajo teniendo en cuenta cuestiones cognitivas y emocionales.

Esto no es algo que digamos nosotros solo por nuestra larga experiencia en aportar respuestas al espacio de trabajo de la mano de diseñadores, arquitectos y prescriptores. La ciencia de la neuroarquitectura lleva años demostrando cómo nuestras habilidades cognitivas y nuestra felicidad mejoran a través de diseños que promueven el bienestar. Esta disciplina, que nosotros tenemos muy en cuenta, nace al calor de los últimos avances en el análisis de la actividad cerebral para crear espacios que tengan en cuenta nuestra respuesta emocional positiva.

En resumen, los investigadores han constatado algo tan trascendente como que la estructura del cerebro varía en función de los estímulos que le provocan el espacio, y por lo tanto su amueblamiento, tal y como afirmaba uno de los padres de la neuroarquitectura, el neurocientífico Fred Gage, "el diseño del espacio cambia nuestro cerebro y nuestra conducta".

Tanto en el acto de trabajar en la oficina, como en el trabajo desde casa o en la actividad dentro de los llamados espacios híbridos, en delaoliva aspiramos a construir con nuestras sillas y nuestras soluciones de mobiliario espacios que potencien la concentración, la comunicación, que ayuden a reducir el estrés y que mejoren el bienestar.

Working Better, Living Happier. es nuestro enfoque para crear espacios colaborativos que fomentan el intercambio de ideas, impulsando la creatividad y el crecimiento colectivo, consolidando la diferenciación y la identidad de las empresas.

delaoliva



Boss

Colección de sillones de alta dirección disponibles en dos alturas de respaldo de diseño confortable y mullido y de dimensiones generosas. Ideal para uso como sillón direccional, con confidentes a juego o como sillones de reunión en zonas representativas.







Los cambios en los espacios de trabajo y la necesidad de adaptarse a las diferentes demandas de cada puesto representan un desafío: lograr representatividad y confort en un puesto direccional dentro de un espacio abierto implica diferenciarse sin romper la armonía. Una carcasa continua de asiento y respaldo, tapizada con esmero en todas sus vistas, aporta identidad y personalidad a esta colección.



Boss



Los sillones de dirección y conferencia BOSS destacan por sus líneas sencillas, elegantes y atemporales, combinadas con un manejo cómodo y funcional. El diseño se enriquece con elegantes pespuntes en cruz en asiento y respaldo, y la opción de brazos fijos tapizados como elementos protagonistas. Los acabados en cromo y la base giratoria de aluminio aportan un toque sofisticado, mientras que las opciones de mecanismo basculante o placa fija garantizan una solución adaptable a diferentes usos.

El equilibrio perfecto entre diseño, confort y exclusividad.





Con líneas sencillas, elegantes y atemporales en su estética, y un manejo cómodo y funcional, se presentan los sillones de dirección y conferencia BOSS. Los pespuntes en cruz, cuidadosamente diseñados para el asiento y el respaldo, así como la opción de brazos fijos tapizados, destacan como los elementos protagonistas de esta colección.

delaoliva

Los acabados en cromo y la base giratoria de aluminio aportan un toque de sofisticación, mientras que las opciones de mecanismo basculante o placa fija permiten adaptarse a diferentes necesidades y preferencias. Estos sillones combinan estilo, comodidad y versatilidad para ofrecer una experiencia superior en cualquier entorno profesional.



Boss



Boss

	Modelo Model	Metraje Upholstery	Peso Weight	Volumen Volume
 Respaldo alto. Basculante. Brazos fijos tapizados. High backrest. Tilting. Upholstered fixed arms.	10.025- A (C)	2,50 m	17,40 kg	0,42 m³
 Respaldo alto. Basculante. Brazos regulables 4D. High backrest. Tilting. 4D adjustable arms.	10.026-A (C)	2,50 m	17,40 kg	0,42 m³

Boss

	Modelo Model	Metraje Upholstery	Peso Weight	Volumen Volume
 Respaldo bajo. Elevación a gas. Brazos fijos tapizados. Low backrest. Gas lift. Fixed upholstered arms.	10.025- B (C)	2,20 m	13,30 kg	0,32 m³
 Respaldo bajo. Basculante. Brazos fijos tapizados. Low backrest. Tilting. Upholstered fixed arms.	10.025-BB (C)	2,20 m	13,30 kg	0,32 m³
 Respaldo bajo. Basculante. Brazos regulables 4D. Low backrest. Tilting. 4D adjustable arms.	10.026-BB (C)	2,20 m	13,30 kg	0,32 m³
 Patín. Cantilever.	10.025-FP (C)	2,20 m	12,50 kg	0,42 m³

DIMENSIONES DIMENSIONS

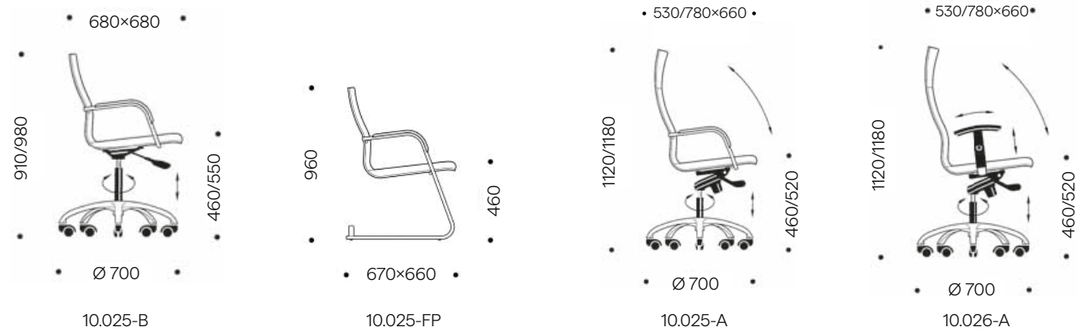

10.025-B 10.025-FP 10.025-A 10.026-A

Ancho asiento Seat width	550 mm	Alura respaldo alto Height high backest	760 mm
Fondo asiento Seat depth	480 mm	Altura respaldo bajo Height low backrest	540 mm

ESTÁNDAR BOSS:

- Base de aluminio pulido 1 Ø700 mm.
- Ruedas de 50 mm autofrenadas y embellecedor cromado.
- Mecanismo basculante tres posiciones.
- Carcasa interior continua de asiento y respaldo.
- Tapizada sobre colchoneta de goma espuma y manta de fibra.
- Costuras pespunteadas propias del diseño Boss.
- Contracarcasa trasera tapizada.
- Brazos fijos cromados con apoyabrazos mullidos tapizados (10.025).
- Brazos regulables 4D de aluminio pulido y apoyabrazos integral (10.026).

Somos una empresa familiar de tres generaciones que siente, en cada generación, la pasión por crear un producto excepcional.



Esta singularidad nos da la libertad de avanzar en todo lo que nos proponemos siendo capaces de invertir a largo plazo con la misma determinación en tiempos favorables como en los inciertos.

Somos una marca española con una larga experiencia de casi setenta años dedicados a la fabricación de mobiliario para los espacios de trabajo, dando respuestas para cada necesidad.

En nuestros comienzos trabajamos en distintas áreas como la iluminación, el mobiliario educativo, las sillas y las butacas, y durante los últimos cincuenta años nos hemos querido centrar de manera consciente en el elemento más complejo y más cercano a las personas: la silla, el producto que más tiempo utilizamos todos mientras trabajamos.

Esta larga experiencia en el campo de la sillería para el espacio de trabajo nos ha permitido adquirir un conocimiento a nivel de comodidad, ergonomía y calidad de producto que se aplica en todo lo que hacemos y que hoy constituye la esencia más importante de nuestro ADN.

Con ese saber hacer creamos colecciones, sistemas y productos con unos atributos que nos definen y nos hacen únicos:

Nos mueven las buenas ideas, por eso desde siempre hemos apostado por el mejor diseño en colaboración con diseñadores de prestigio internacional.

Ofrecemos la máxima flexibilidad a arquitectos e interioristas adaptando todos nuestros productos a los requerimientos de sus proyectos.

Somos fabricantes. En unos plazos de producción inmejorables elaboramos todos nuestros productos de principio a fin sin depender de terceros, cuidando cada fase del proceso de fabricación con unos controles de calidad exhaustivos. Además, nos caracteriza la agilidad en servir nuestros productos en los plazos más eficientes del mercado.

Además, nos caracteriza la exigencia en la utilización de materiales de la máxima calidad en todos nuestros productos.

En todo este proceso, la sostenibilidad es parte indiscutible de nuestra forma de entender el producto y nuestra filosofía de trabajo. Nuestro compromiso empieza donde nace la idea y se extiende a lo largo de todas las fases de fabricación, con el uso de materiales reciclados y reciclables, con maderas provenientes de bosques sostenibles con certificado FSC, con un consumo 100% de energías renovables, con la utilización responsable de embalajes, un transporte eficiente y un final de la vida útil de nuestros productos en la que todos sus componentes puedan ser reciclados y reutilizados en nuestra fábrica o en otras.

Nuestro trabajo se guía por la convicción de que un espacio de trabajo bien pensado y amueblado con soluciones de diseño de gran calidad construye una cultura de empresa con un carácter diferenciador respecto a sus competidores. Es un rasgo inequívoco de una empresa con valores sólidos.

Y es que, en la búsqueda por conseguir las mejores soluciones para el espacio de trabajo, multitud de estudios demuestran que sentirse bien trabajando favorece, no solo la productividad, sino que cultiva el sentimiento de pertenencia, la obtención de un estatus, refuerza la seguridad, fomenta la creatividad y el bienestar, creando plantillas más implicadas y logrando una identidad corporativa sólida.

Nuestra apuesta por el mejor diseño utilizando unos materiales de máxima calidad y nuestra flexibilidad a la hora de configurar nuestros productos en alianza con la mejor arquitectura de oficina, van encaminados a nuestro principio más importante: lograr la felicidad, la igualdad y el bienestar de las personas en el espacio de trabajo. Por eso, nuestro lema es “Working Better, Living Happier”.

BOSS

Colección de sillones de alta dirección disponibles en dos alturas de respaldo de diseño confortable y mullido y de dimensiones generosas, ideal para uso como sillón direccional, con confidentes a juego o sillones de reunión en zonas representativas. La colección dispone de modelos bajos giratorios y fijo patín.



CARACTERÍSTICAS DESTACADAS

1. Respaldo tapizado alto (A) o bajo (B).
2. Brazos fijos de acero cromado con apoyabrazos tapizado a juego. Opción: Brazos regulables 4D con apoyabrazos integral negro.
3. Asiento tapizado + Carcasa interior continua.
4. Basculante con bloqueo en 4 posiciones y regulación de su tensión según el peso del usuario mediante maneta de acceso lateral.
5. Estándar: Base de cinco radios aluminio pulido 1 Ø 700 mm.
6. Estándar: Ruedas autofrenadas Ø 50 mm

MODELOS



10.025-A



10.026-A



10.025-B



10.025-BB



10.026-BB



10.025-FP

DIMENSIONES

Dimensiones / Modelos	Base estándar	Ancho asiento	Fondo asiento	Altura respaldo alto	Altura respaldo bajo
	Ø 700 mm	550 mm	480 mm	760 mm	540 mm

ESTÁNDAR

BRAZOS	
	Brazos fijos cromados con apoyabrazos mullidos tapizados.
	Brazos regulables 4D de aluminio pulido y apoyabrazos integral

MECANISMO	
	Mecanismo basculante con bloqueo en 4 posiciones y regulación de tensión lateral.

RUEDAS	
	Ruedas de 50 mm autofrenadas y embellecedor cromado.

BASE	
	Base aluminio pulido 1 Ø 700 mm.

CARACTERÍSTICAS TÉCNICAS

BASE
Aluminio pulido 1 grande Ø 700 mm con ruedas de 50 mm autofrenadas.

ASIENTO Y RESPALDO
Tapizados sobre monocarcasa interior continua de madera laminada posformada ergonómicamente y espuma de poliuretano de espesor medio 10 cm en asiento y 4 cm en respaldo y cubierta de manta de fibra, tapizado con costuras perimetrales y en cruz que aportan el diseño característico de esta serie. Contra carcasa trasera tapizada sobre interior de madera posformada y goma de PU.

BRAZOS
Fijos en tubo oval de acero cromado con apoyabrazos tapizado a juego (Modelos 10.025).
Regulables 4D, de aluminio pulido con apoyabrazos integral negro (Modelos 10.026).

MECANISMO
Basculante con bloqueo en cuatro posiciones, con regulador de tensión según el peso del usuario mediante maneta de acceso lateral. (Modelos A y BB).

TAPICERÍA
Las sillas de la colección Boss pueden ser tapizadas en cualquiera de los tejidos incluidos en el muestrario de delaoliva en el que constan sus características técnicas, incluso en tapicerías adecuadas aportadas por el cliente.

Sillones fijos de uso confidente.
Estructura patín en tubo de acero oval de 40×20 mm en acabado cromado.



INSTRUCCIONES DE USO Y MANTENIMIENTO

Todas las sillas incorporan bajo el asiento , pegado a su mecanismo sincro una etiqueta con un QR donde dispondrá de las instrucciones de uso del mecanimso que incorpora.

Además en www.delaoliva.com podrá descargar este formato, dentro de DESCARGAS que aparece en cada colección.

NORMATIVAS Y CERTIFICADOS

Proceso de fabricación bajo certificado de gestión de calidad UNE-EN ISO 9001:2015 y medioambiente UNE-EN ISO 14001:2015.

Certificado ISO 14001

Certificado ISO 9001

SOSTENIBILIDAD

MATERIAS PRIMAS

Uso de materiales reciclados y reciclables. Limitación en el uso de sustancias peligrosas. Embalajes 100% reciclado y reciclable. Empleo de materiales reciclables: Madera laminada posformada, espuma de poliuretano, manta de fibra, acero, aluminio, poliamida.

FABRICACIÓN

Optimización energética en todo el proceso productivo (energía 100% verde Paneles fotovoltaicos. Optimización del uso de materias primas. Mínimo impacto medioambiental (medición y control de la huella de carbono). Gestión controlada de residuos (100% reciclados). Pintura en polvo, libre de COV's (recuperación del 90% del polvo no utilizado). Tapizados sin colas ni pegamentos. Certificación UNE EN ISO 14001:2015 Gestión Ambiental.

TRANSPORTE

Rutas programadas, optimizando ahorro de combustible. Camiones propios con máximo aprovechamiento de volumen. Minimizador de volumen en los embalajes. Optimización y reducción del uso de cartón. Renovación de la flota hacia vehículos menos contaminantes. Aprovechamiento de rutas cargadas en retorno.

USO

Optimización de la vida útil (cuidada calidad, diseño atemporal). Fácil limpieza y mantenimiento (no usar disolventes ni abrasivos). Servicio post-venta: reparaciones, retapizados y repuestos. Vida media del producto estimada de 10 años. Garantía contra todo defecto de fabricación. Uso de elementos/componentes estandarizados. Sustitución y reposición de piezas disponible durante un periodo mínimo de 10 años.

ELIMINACIÓN

Reciclable, una vez finalizada su vida útil y tras la separación de componentes. Se recomienda su entrega a un Punto Limpio para su correcta separación y tratamiento, contribuyendo con ello al Medio Ambiente. Reutilización de embalajes. Alto grado de reciclabilidad: 98% reciclable.