

Sitting with **WOW** effect

European Level Certification Level 2

Certified B Corporation

OWWI es un icono reconocible al tacto y a la vista. Su diseño transmite sencillez, carga formal y versatilidad para definir un sillón que destaca por su envolvente respaldo. Las características arrugas de su tapicería dibujan las W que dan origen a su nombre y generan una acogedora sensación de abrazo en cada postura sentada. Su alta carga formal y su calidez estética permiten que los conjuntos formados por las butacas y los sofás de dos plazas de la serie OWWI doten de sofisticación cualquier espacio.

by ARNAU REYNA

“We want to create future design icons”

reddot winner 2024
furniture design

Premis ADCV 2024
Plata



A+R diseña productos que conectan con el usuario y los espacios que habita. A+R parte de ideas sencillas que evolucionan a lo largo del proceso de diseño. Piezas atemporales que no se dejan influir por tendencias pasajeras. A+R cree en el diseño como estrategia, una herramienta intangible que es un pilar fundamental para las empresas como motor de productividad y crecimiento. “El diseño no es sólo tener una buena idea, sino un criterio con el que trazar la hoja de ruta empresarial.”






WOW

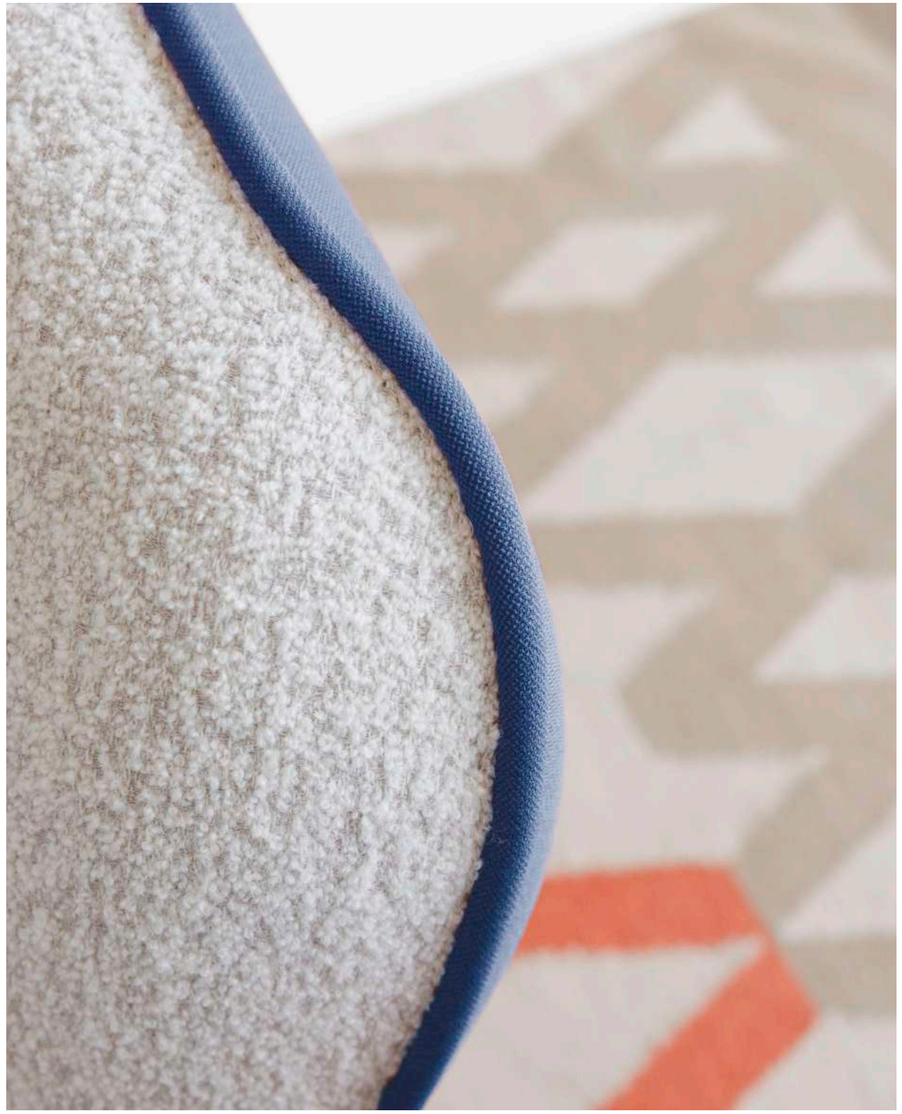





Invertir por nuevos espacios híbridos en los que potenciar tanto el bienestar físico como emocional de las personas resulta fundamental para crear ambientes en los que conectar con los nuestros... o sencillamente desconectar.

.

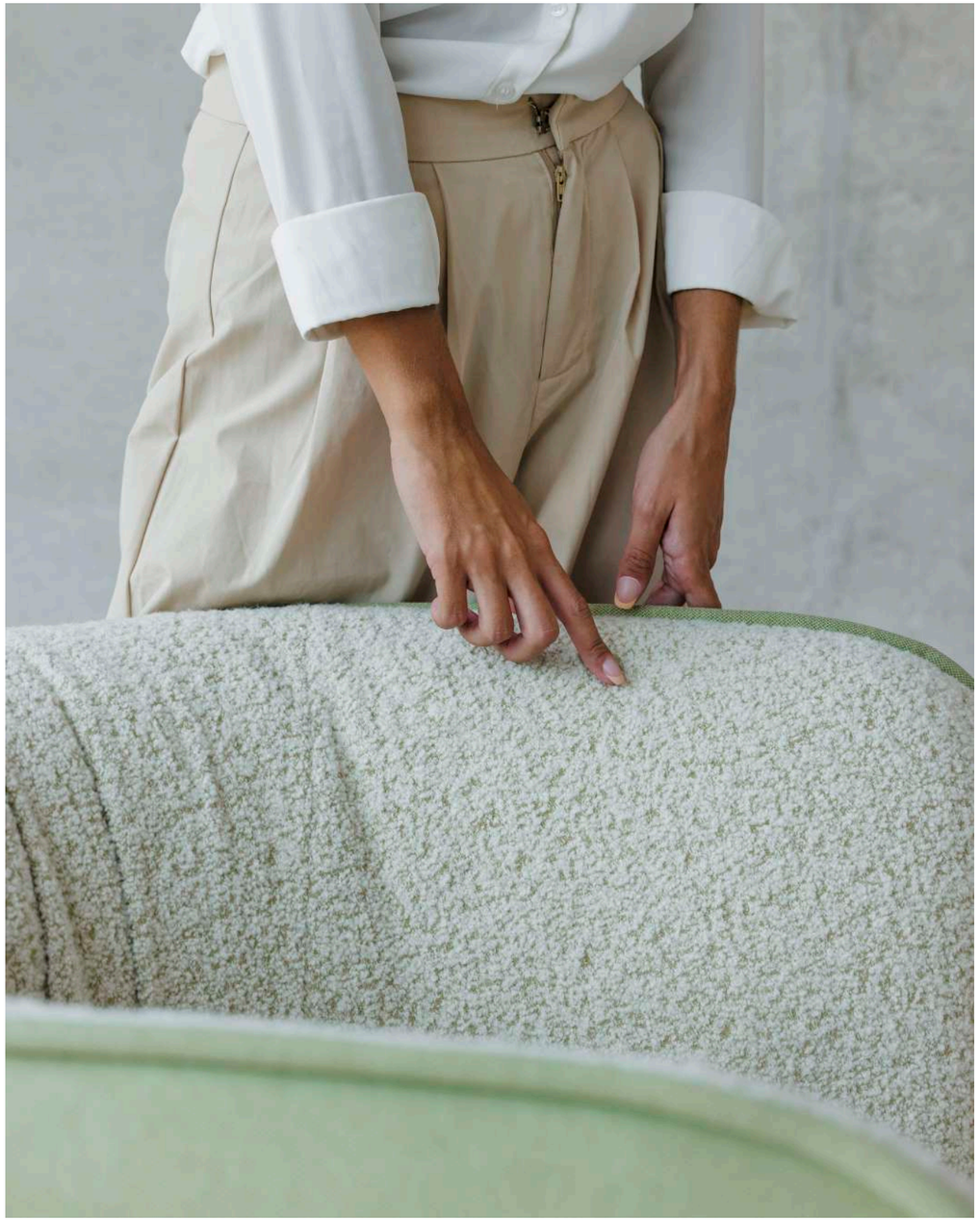











TECHNICAL FEATURES
Información técnica

El tapizado exterior con sus arrugas, da como resultado la W que conforma su nombre, generando una pieza de gran calidad y sofisticación, que combinado con su estructura que abraza la pieza le aporta el equilibrio perfecto.

MESAS







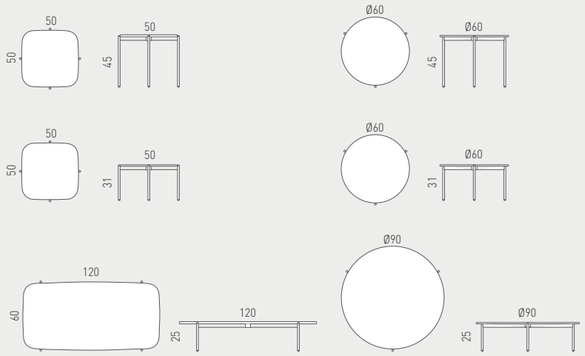

ACTIU TECHNOLOGY PARK





DESIGN & ARCHITECTURE
Space management and design
Products. Own patents
Communication

SUSTAINABILITY
Sustainable production
Product. Eco-design
Services, efficient logistics system
Actiu Technology Park, certified LEED® Platinum & WELL Platinium

MANUFACTURER
We are manufacturers
Domain raw materials and processes
Technology and Innovation
Standardized and specific solutions

GLOBAL COVERAGE
Presence in more than 90 countries
Global equipment solutions. Corporate, Health, Education, Contract, Transport.

PREMIOS NACIONALES DE INNOVACIÓN Y DE DISEÑO 2017

ACTIU, National Design Award 2017
ACTIU, Premio Nacional de Diseño 2017

ACTIU, 50 AÑOS DISEÑANDO ESPACIOS PÚBLICOS Y DE TRABAJO.
Actiu es una empresa con una trayectoria industrial en el sector de la instalación, especializada en la creación de mobiliario, cuya flexibilidad y capacidad productiva permite desarrollar proyectos de equipamiento global a nivel internacional aportando soluciones que ofrezcan el bienestar de las personas.

CERTIFICATES AND REFERENCES
ACTIU products fulfill all demands about management, quality and sustainability to provide extra value to the projects using recycled materials to get the recyclable final product.

Certified B Corporation

WELL PLATINUM 2020

LEED PLATINUM USGBC

Actiu, the first industrial company in the world to obtain the **WELL v2 and LEED Platinum Certification**

level 2 European Level Certification **Level 2**

FSC CERTIFICATE CERTIFICADO

AENOR GESTIÓN DE LA CALIDAD ISO 9001 2015

AENOR GESTIÓN AMBIENTAL ISO 14001 2015

AENOR ECODISEÑO ISO 14006 2020

FORMALDEVITE ZERO CALIFORNIA 93120 COMPLIANT FORMALDEHYDE PHASE 2

POR FAVOR RECICLAR CUANDO QUEDE OBSOLETO
PLEASE RECYCLE WHEN OBSOLETE
S'IL VOUS PLAIT, MERCI DE RECYCLER
WENN NICHT MEHR AKTUELL, RECYCELN





Modelo	**OWWI** · Respaldo medio	
Referencia Modelo	Modelo Individual - 1 pax	Modelo Doble - 2 pax
Asiento y Respaldo	Densidades de espuma de sentada variables, para entornos no operativos. (Tapizadas con guata interior) Espumas exteriores 30Kg extradura Espumas interiores 30Kg suave Espuma lumbar 20Kg supersuave Guata respaldo exterior 200 gr Guata asiento y respaldo interior 300 gr Singularidad estética. Tapicería con ribete Ø10 mm y diseño con arrugas dinámicas	
Estructura Interior	Armazon de **respaldo** fabricado con estructuras de madera de pino de 25mm de sección, **asiento** en DM de espesor 25mm y **brazos** fabricados en DM de 20mm. Unión de los armazones entre sí y al chasis metálico mediante tornillos de M8.	
Estructura/Base	Estructura fabricada con tubo cilíndrico de acero laminado en caliente de Ø20mm y e=2 mm con recubrimiento de pintura epoxi de 90 micras de espesor.	
Apoyos	Conteras de Polipropileno (P.P) en negro con fieltro antideslizante.	
Dimensiones	**Dimensiones Totales:** Altura: 720 mm Anchura: 840 mm Profundidad: 720 mm **Dimensiones Asiento:** Altura: 450 mm Anchura: 520 mm Profundidad: 565 mm	**Dimensiones Totales:** Altura: 720 mm Anchura: 1435 mm Profundidad: 720 mm **Dimensiones Asiento:** Altura: 450 mm Anchura: 1120 mm Profundidad: 555 mm
	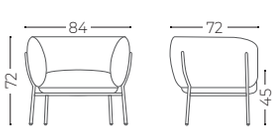	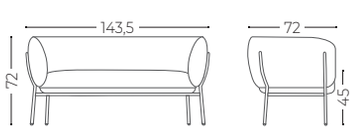

Normativas

OWWI ha superado las pruebas realizadas en nuestro laboratorio y los ensayos realizados en el Instituto Tecnológico del Mueble (AIDIMME) correspondientes a la norma:

Normativa	Descripción	
UNE-EN 16139:2013vc2015	Mobiliario. Resistencia, durabilidad y seguridad. Requisitos para asientos de uso no doméstico.	1 pax y 2 pax

Certificados

Los diferentes programas permiten la obtención de puntos en diferentes categorías medioambientales, referentes a parcelas sostenibles, materiales y recursos, eficiencia en agua, energía y atmósfera, calidad ambiental interior, e innovación y diseño, que se aplican a un edificio para la obtención de su certificación LEED o WELL.

AENOR GESTIÓN DE LA CALIDAD ISO 9001 2015

AENOR GESTIÓN AMBIENTAL ISO 14001 2015

AENOR ECODISEÑO ISO 14006 2020

ACTIU TECHNOLOGY PARK LEED® PLATINUM certified by USGBC Leadership in Energy & Environmental Design

WELL PLATINUM 2018 Health & Wellbeing of people through The space

level 2 European Level Certification Level 2

Empresa B Certificada

Acabados disponibles

Estructura

Acero



Tapizados

OPCIÓN BICOLOR CON DOS TAPIZADOS DIFERENTES		
OPCIÓN 01		
TAPIZADO EXTERIOR	Tapizado Era	AE69 AE62 AE44 AE37 AE92 AE84 AE82 AE21 AE16 AE14 AE08
	Tapizado Chili	AC69 AC65 AC61 AC54 AC58 AC36 AC82 AC89 AC21 AC16 AC11 AC08
TAPIZADO INTERIOR	Tapizado Bouclé AY	AY21
OPCIÓN 02		
TAPIZADO EXTERIOR	Tapizado Era	AE69 AE62 AE37 AE92 AE84 AE82 AE21 AE16 AE14 AE08 / AE44
	Tapizado Chili	AC69 AC65 AC61 AC54 AC58 AC36 AC82 AC89 AC21 AC16 AC11 AC08
TAPIZADO INTERIOR	Tapizado Scapigliatta	FC21 / FC19
OPCIÓN BICOLOR CON MISMO TAPIZADO		
OPCIÓN 03		
TAPIZADO EXTERIOR	Tapizado Radio (Liso)	AI58 AI42 AI90 AI89 AI23 AI08
TAPIZADO INTERIOR	Tapizado Radio (Punteado)	AI66 AI53 AI44 AI25 AI13
OPCIÓN 04		
TAPIZADO EXTERIOR	Tapizado Radio (Punteado)	AI66 AI53 AI44 AI25 AI13
TAPIZADO INTERIOR	Tapizado Radio (Liso)	AI58 AI42 AI90 AI89 AI23 AI08

Tapizados

OPCIÓN 05		
TAPIZADO EXTERIOR	Tapizado Step (Liso)	 CM62 CM76 CM46 CM58 CM91 CM77 CM93 CM92 CM90 CM16 CM12
TAPIZADO INTERIOR	Tapizado Step Melange (Jaspeado)	 CM19 CM63 CM17 CM49 CM10 CM89 CM20 CM14 CM22
OPCIÓN 06		
TAPIZADO EXTERIOR	Tapizado Step Melange (Jaspeado)	 CM19 CM63 CM17 CM49 CM10 CM89 CM20 CM14 CM22
TAPIZADO INTERIOR	Tapizado Step (Liso)	 CM62 CM76 CM46 CM58 CM91 CM77 CM93 CM92 CM90 CM16 CM12

OPCIÓN MONOCOLOR Y BICOLOR CON MISMO TAPIZADO

OPCIÓN 07		
TAPIZADO EXTERIOR	Tapizado Velvety FR	 BE66 BE65 BE53 BE49 BE46 BE34 BE91 BE90 BE25 BE23 BE14 BE11
TAPIZADO INTERIOR		
OPCIÓN 08		
TAPIZADO EXTERIOR	Tapizado Moss	 AP66 AP65 AP49 AP44 AP36 AP94 AP92 AP85 AP24 AP23 AP14 AP11
TAPIZADO INTERIOR		
OPCIÓN 09		
TAPIZADO EXTERIOR	Tapizado Steelcut Trio 3	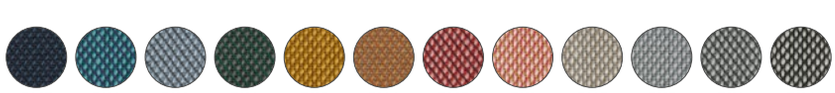 FS67 FS16 FS18 FS10 FS15 FS90 FS83 FS11 FS23 FS17 FS12 FS14
TAPIZADO INTERIOR		
OPCIÓN 10		
TAPIZADO EXTERIOR	Tapizado Hallingdal 65	 FH66 FH65 FH43 FH34 FH37 FH89 FH22 FH20 FH16 FH14 FH06 FH08
TAPIZADO INTERIOR		
OPCIÓN 11		
TAPIZADO EXTERIOR	Piel American Vintage	 GE32
TAPIZADO INTERIOR		